**Produkt-
information**

SSS SIEDLE

plug+play

**Bus-Freisprech-Telefon
Standard**
BFS 850-0

**Standard bus
hands-free telephone**
BFS 850-0

**Téléphone à bus standard
mains libres**
BFS 850-0

**Citofono vivavoce
bus standard**
BFS 850-0

**Bus-Handsfree-Telefoon
standaard**
BFS 850-0

**Håndfri standard-
bustelefon**
BFS 850-0

**Buss-telefon Standard
med frihandsutrustning**
BFS 850-0

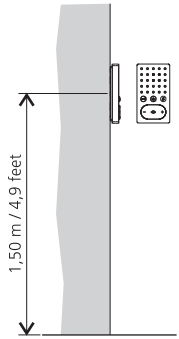

1

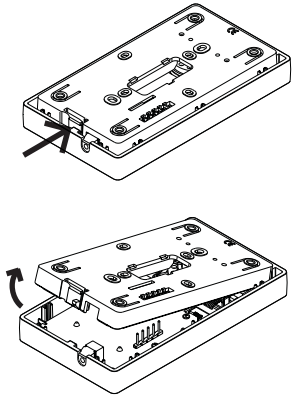

2

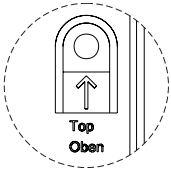

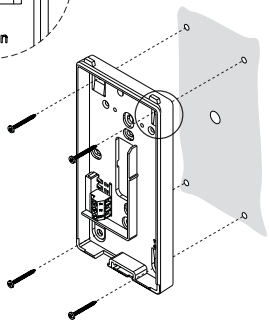

3a

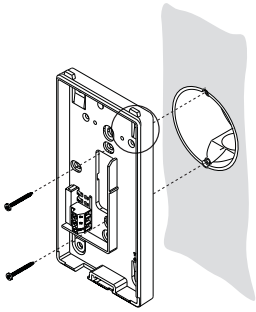

3b

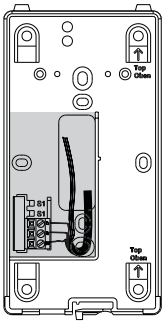

4

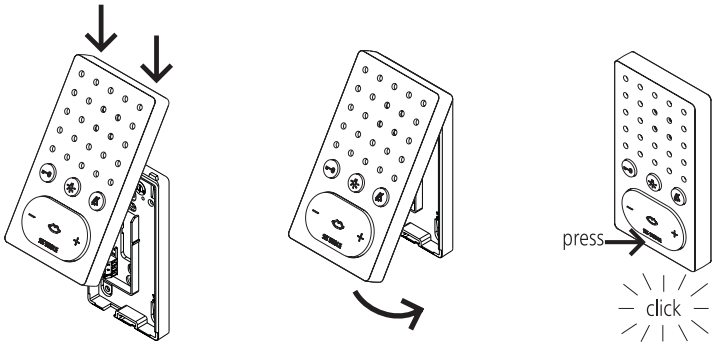

5

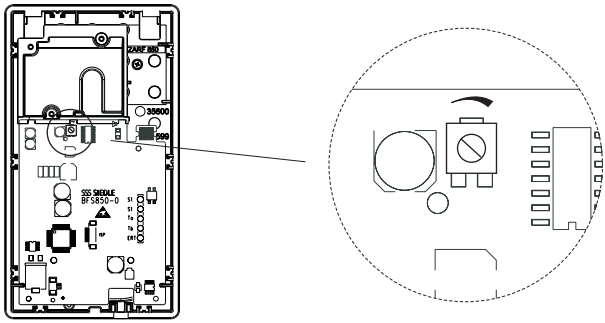

6

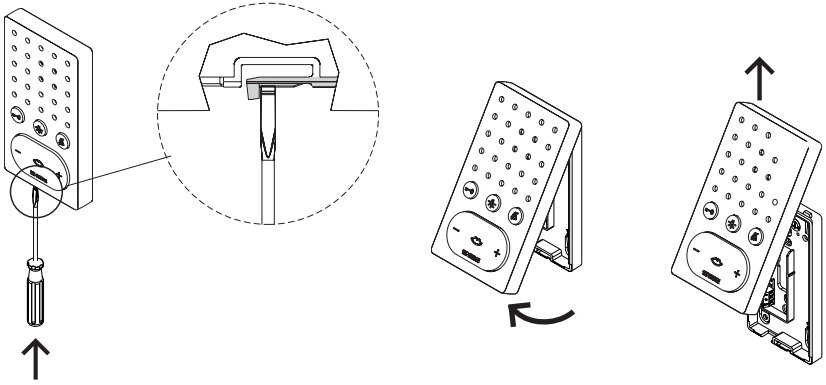

7

Deutsch

Installation

Bus-Freisprech-Telefon Standard für Siedle-In-Home-Bus
Funktionen:
• Rufen, Frei-/Wechselsprechen Türöffnen und Etagenruf
• Sprach-/Steuer-Taste
• Türöffner- und Licht-Taste
• Interner Sprechverkehr
• Stummschalte-Taste für Klingelton
• 10 Klingeltonmelodien
• Ruf- und Sprachlautstärke in 5 Stufen veränderbar
• direkte Türanwahl

Elektrische Spannung

Einbau, Montage und Service-arbeiten elektrischer Geräte dürfen ausschließlich durch eine Elektro-Fachkraft erfolgen.

Elektrostatische Aufladung

Durch elektrostatische Aufladung kann bei direktem Kontakt mit der Leiterplatte das Gerät zerstört werden. Vermeiden Sie daher ein direktes Berühren der Leiterplatte.

Lieferumfang
• BFS 850-... (Grundplatte und Gehäuse mit Leiterplatte)
• Bedienungsanleitung für den Endkunden
• diese Produktinformation

Montage
Kabel auf ca. 80 mm abmanteln.
1 *Empfohlene Einbauhöhe ca. 1,50 m/4.9 ft bis Gerätemitte.*
2 *Gerät von der Rückseite öffnen; dazu die Grundplatte mit dem Rasthebel entriegeln.*
3a *Bei Montage direkt auf der Wand die Grundplatte mit 4 Schrauben befestigen. Einbaulage Oben/Top beachten.*
3b *Bei Montage auf Schalterdose Schraubenöffnungen in der Geräte-mitte verwenden. Einbaulage Oben/Top beachten.*
4 *Installation nach Anschlussplan vornehmen. Die Adern des Installa-tionskabels müssen innerhalb des freien Installationsraumes in der Grundplatte verstaut werden.*
5 *Gehäuse oben auf der Grundplatte einhängen und mit leichtem Druck schließen.*
6 *Je nach Einbauumgebung kann es erforderlich sein, die Mikrofon-empfindlichkeit des BFS 850-... zu verändern, um eine klare Sprachübertragung zu ermöglichen. Regelbereich –6 dB bis +4 dB.*

Demontage
7 *Zum Abnehmen des Gehäuses mit einem Schlitz-Schraubendreher die Verriegelung nach oben drücken. Die Leiterplatte verbleibt im Gehäuse-Oberteil.*

Klemmenbelegung
Ta/Tb = Anschluss In-Home-Bus
ERT = Etagenruftaste

Inbetriebnahme
Installation, Inbetriebnahme und Programmierung sind im System-handbuch beschrieben (liegt den Bus-Netzgeräten BNG 650-... bei).

Zubehör für BFS 850-...
• ZARF 850-... für die Ansteuerung einer zusätzlichen Glocke. Potentialfreier Kontakt.
• ZTS 800-... für die Umrüstung von Wandgerät zu Tischgerät.

Technische Daten
• Versorgung über In-Home-Bus
• Klingellautstärke: max. 83 dB (A)
• Abmessungen B x H x T 90 x 163 x 27 mm

English

Mounting

Standard bus hands-free telephone for Siedle-In-Home bus
Functions:
• Calling, hands-free/simplex communication, door release and storey call
• Speech/control button
• Door release and light button
• Internal speech communication
• Muting button for call tone
• 10 ring tone melodies
• Call and speech volume adjustable in 5 steps
• Direct door dialling

Electrical voltage

Mounting, installation and servicing work on electrical devices may only be performed by a suitably qualified electrician.

Electrostatic charging

As a result of electrostatic charging, direct contact with the circuit board can result in destruction of the device. Direct contact with the circuit board must therefore be avoided.

Scope of supply
• BFS 850-... (base plate and housing with circuit board)
• Operating instructions for the end user
• This product information

Mounting
Strip the cable back to appr. 80 mm.
1 *Recommended mounting height appr. 1.50 m/4.9 ft to centre device.*
2 *Open the device from the back by releasing the base plate with the locking lever.*
3a *When mounting directly on the wall, fasten the base plate using 4 screws, paying attention that the plate is the right way up (top*

Installation

marking).
3b *When mounting on a switch box, use the screw openings in the centre of the device, paying attention that the plate is the right way up (top marking).*
4 *Install in accordance with the AS diagram. The cores of the installation cable must be stored inside the free installation space in the base plate.*
5 *Hook the top of the housing into the base plate and close by exerting a slight pressure.*
6 *Depending on the installation environment, it may be necessary to change the microphone sensitivity of the BFS 850-... in order to permit clear speech transmission.*
Control range –6 dB to +4 dB.

Dismantling
7 *To remove the housing, press the lock upwards using a flat blade screwdriver. The circuit board remains in the housing superstructure.*

Terminal assignment
Ta/Tb = In-Home bus terminal
ERT = Storey call button

Commissioning
Installation, commissioning and programming are described in the system manual (enclosed with line rectifiers BNG 650-...).

Accessories for BFS 850-...
• ZARF 850-... for actuation of an additional chime.
Potential-free contact.
• ZTS 800-... for conversion from a wall unit to a desk unit.

Specifications
• Supply via the In-Home bus
• Bell volume: max. 83 dB (A)
• Dimensions W x H x D
90 x 163 x 27 mm

Téléphone à bus standard mains libres pour bus Siedle-In-Home
Fonctions :
• Appeler, conversation mains libres/alternée, ouverture de porte et appel à l'étage
• Touche voix/de commande
• Touche gâche et lumière
• Communication interne
• Touche de désactivation de la sonnerie
• 10 mélodies de sonnerie
• Volume appel et voix modifiable en 5 niveaux
• Sélection de porte directe

Tension électrique

L'installation, le montage et l'entretien d'appareils électriques ne doivent être réalisés que par un spécialiste en électricité.

Charge électrostatique

La charge électrostatique peut détruire l'appareil en cas de contact direct avec la carte de circuits imprimés. Evitez par conséquent tout contact direct avec la carte de circuits imprimés.

Etendue de la fourniture
• BFS 850-... (socle et boîtier avec carte de circuits imprimés)
• Notice d'utilisation pour le consommateur
• La présente information produit

Montage
Dénuder le câble sur environ 80 mm.
1 *Hauteur de montage conseillée environ 1,50 m par rapport au centre de l'appareil.*
2 *Ouvrir l'appareil par la face arrière; à ces fins, déverrouiller le socle à l'aide du levier encliquetable.*
3a *Dans le cas d'un montage directement au mur, fixer le socle à l'aide de 4 vis. Respecter la position de montage Haut/Top.*
3b *Dans le cas d'un montage sur boîte de raccordement, utiliser les orifices pour vis prévus au centre de l'appareil. Respecter la position de montage Haut/Top.*
4 *Effectuer l'installation conformément au schéma de raccordement. Les fils du câble d'installation doivent être regroupés dans la zone d'installation libre du socle.*
5 *Accrocher le boîtier en haut du socle et fermer en exerçant une légère pression.*
6 *En fonction de l'environnement de montage, il peut être nécessaire de modifier la sensibilité du microphone du BFS 850-..., afin de permettre une transmission claire de la voix. Plage de réglage –6 dB à +4 dB.*

Démontage
7 *Pour déposer le boîtier à l'aide d'un tournevis pour vis à tête fendue, repousser le verrouillage vers le haut. La carte de circuits imprimés reste dans la partie supérieure du boîtier.*

Affectation des bornes
Ta/Tb = Raccordement bus In-Home
ERT = Touche d'appel d'étage

Mise en service
L'installation, la mise en service et la programmation sont décrits dans le manuel système (joint aux blocs d'alimentation bus BNG 650-...).

Accessoires pour BFS 850-...
• ZARF 850-... pour commander une cloche supplémentaire.
Contact sec.
• ZTS 800-... pour transformer l'appareil mural en appareil de table.

Caractéristiques techniques
• Alimentation par l'intermédiaire du bus In-Home
• Volume de la sonnerie:
max. 83 dB (A)
• Dimensions L x H x P
90 x 163 x 27 mm

Italiano

Montaggio

Citofono vivavoce bus standard per Siedle-In-Home-Bus
Funzioni:
• Chiamata, conversazione in vivavoce/alternata, apriporta e chiamata dal piano
• Tasto di comando/conversazione
• Tasto apriporta e tasto luce
• Comunicazione interna
• Tasto funzione "mute" per tono di chiamata
• 10 melodie del campanello
• Volume di chiamata e di conversazione regolabili in 5 livelli
• Selezione diretta del posto esterno

Tensione elettrica

Gli interventi di installazione, montaggio e assistenza degli apparecchi elettrici devono essere eseguiti esclusivamente da elettricisti specializzati.

Carica elettrostatica

In caso di contatto diretto con il circuito stampato, l'apparecchio può subire danni irreparabili a causa della carica elettrostatica. Evitare quindi di toccare direttamente il circuito stampato.

Kit di fornitura
• BFS 850-... (pannello base e scatola con circuito stampato)
• Istruzioni per l'uso per il cliente finale
• Il presente opuscolo informativo sul prodotto

Montaggio
Sguainare il cavo per circa 80 mm.
1 *Altezza di montaggio raccomandata circa 1,50 m fino a metà dell'apparecchio.*
2 *Aprire l'apparecchio dal lato posteriore, sbloccando il pannello base con la leva di arresto.*
3a *In caso di montaggio direttamente a parete, fissare il pannello base con 4 viti, facendo attenzione alla posizione di montaggio superiore.*
3b *In caso di montaggio su scatola di distribuzione, utilizzare i fori per le viti al centro dell'apparecchio, facendo attenzione alla posizione di montaggio superiore.*
4 *Eseguire l'installazione secondo lo schema di collegamento. I fili del cavo di installazione devono essere posizionati all'interno dello spazio di installazione libero nel pannello base.*
5 *Applicare la scatola dall'alto sul pannello base e chiuderla con una leggera pressione.*
6 *A seconda dell'ambiente di installazione, può essere necessario modificare la sensibilità del microfono del BFS 850-... per permettere una chiara trasmissione del suono. Range di regolazione da –6 dB a +4 dB.*

Smontaggio
7 *Per smontare la scatola, premere verso l'alto il blocco con un cacciavite ad intaglio. Il circuito stampato rimane nella parte superiore della scatola.*

Assegnazione dei morsetti
Ta/Tb = collegamento In-Home-Bus
ERT = tasto di chiamata dal piano

Messa in funzione
L'installazione, la messa in funzione e la programmazione sono descritte nel manuale del sistema (allegato agli alimentatori bus BNG 650-...).
Accessori per BFS 850-...
• ZARF 850-... per comandare un campanello supplementare. Contatto a potenziale zero.
• ZTS 800-... per la conversione da apparecchio appoggio muro ad apparecchio da tavolo.
Dati tecnici
• Alimentazione tramite In-Home-Bus
• Volume campanello: max. 83 dB (A)
• Dimensioni (larg. x alt. x prof.) 90 x 163 x 27 mm

Nederlands

Installatie

Bus-Handsfree-Telefoon standaard voor Siedle-In-Home-Bus
Functies:
• Bellen, handsfree-/wisselspreken, deur openen en etage-oproep
• Spraak-/stuurtoets
• Deuropener- en lichttoets
• Intern spraakverkeer
• Toets mute-schakeling voor beltoon
• 10 beltoonmelodiën
• Oproep- en spraakvolume in 5 trappen te veranderen
• Directe deurkeuze

Electrische spanning

Inbouw, montage en onderhoudswerkzaamheden aan electrische apparaten mogen uitsluitend door een elektrovakman worden uitgevoerd.

Elektrostatische lading

Door elektrostatische lading kan bij een direct contact met de printplaat het apparaat worden vernietigd. Vermijdt u daarom het direct aanraken van de printplaat.

Leveringsomvang
• BFS 850-... (basisplaat en behuizing met printplaat)
• gebruikershandleiding voor de eindgebruiker
• deze productinformatie

Montage
Kabel op ca. 80 mm ontmantelen.
1 *Aanbevolen inbouwhoogte ca. 1,50 m tot midden van het apparaat.*
2 *Apparaat vanaf de achterkant openen; hiervoor de basisplaat met de rusthendel ontgrendelen.*
3a *Bij montage direct op de muur de basisplaat met 4 schroeven bevestigen.*

Montering

Let op de inbouwpositie Oben/Top.
3b *Bij montage op de schakelaardoos de schroefopeningen in het midden van het apparaat gebruiken. Let op de inbouwpositie Oben/Top.*
4 *Installatie volgens het aansluitschema uitvoeren. De aders van de installatiekabel dienen binnen de vrije installatieruimte in de basisplaat te worden verstopt.*
5 *Behuizing boven op de basisplaat hangen en met lichte druk sluiten.*
6 *Afhankelijk van de inbouwomgeving kan het vereist zijn, om de microfoongevoeligheid van de BFS 850-... te veranderen, om een duidelijke spraakoverdracht mogelijk te maken.*
Regelbereik –6 dB tot +4 dB.

Demontage
7 *Voor het afnemen van de behuizing met een platte schroevendraaier de vergrendeling naar boven drukken. De printplaat bevindt zich in het bovenste deel van de behuizing.*

Klemmenindeling
Ta/Tb = Aansluiting In-Home-Bus
ERT = Etage-oproeptoets

Ingebruikname
Installatie, ingebruikname en programmering zijn in het systeemhandboek beschreven (meegeleverd bij de bus-voedingen BNG 650-...).

Accessoires voor BFS 850-...
• ZARF 850-... voor de aansturing van een extra bel.
Potentiaalvrij contact.
• ZTS 800-... voor de ombouw van wandapparaat naar tafelapparaat.

Technische gegevens
• Verzorging via In-Home-Bus
• Belvolume: max. 83 dB (A)
• Afmetingen B x H x D
90 x 163 x 27 mm

Håndfri standard-bustelefon til Siedle-In-Home-bus
Funktioner:
• Opkald, håndfri samtale, døråbning og etageopkald
• Samtale-/styretast
• Døråbner- og lampetast
• Intern kommunikation
• Afbrydertast for ringetone
• 10 ringetonemelodier
• Indstilling af opkalds- og samtalelydstyrke i 5 trin
• Direkte dørvalg

Forsyningsspænding

Tilslutning, montage og service af elektriske enheder må kun udføres af en autoriseret el-installatør.

Elektrostatisk opladning

Elektrostatisk opladning kan ødelægge enheden ved direkte kontakt med printpladen. Undgå derfor direkte berøring af printpladen.

Leveringsomfang
• BFS 850-... (bundplade og kabinet med printplade)
• Betjeningsvejledning til slutbrugeren
• Denne produktinformation

Montage
Ca. 80 mm kabel afisoleres.
1 *Anbefalet monteringshøjde ca. 1,50 til enhedens midte.*
2 *Enheden åbnes fra bagsiden ved at løsne bundpladen med låsearmen.*
3a *Ved montering direkte på væg fastgøres bundpladen med 4 skruer. Det er vigtigt at være opmærksom på rigtig placering af enhedens overkant.*
3b *Ved montering på tilslutningsdåse anvendes skrueåbningerne i enhedens midte. Det er vigtigt at være opmærksom på rigtig placering af enhedens overkant.*
4 *Installationen foretages ifølge tilslutningsdiagram. Installationskablets ledere skal opbevares indvendigt i bundpladen på den frie installationsplads.*
5 *Kabinettet isættes foroven på bundpladen og lukkes med et let tryk.*
6 *Afhængigt af monteringsstedet kan det være nødvendigt at ændre mikrofonfølsomheden på BFS 850-... for at opnå en klar og tydelig transmission af samtalen.*
Reguleringsområde –6 dB til +4 dB.

Afmontering
7 *For at afmontere kabinettet trykkes låsemekanismen opad med en kærvskruetrækker. Printpladen skal forblive i kabinettets overdel.*

Terminalbestykning
Ta/Tb = Tilslutning In-Home-bus
ERT = Etageopkaldstryk

Idriftsætning
Installation, idriftsætning og programmering er beskrevet i Systemhåndbogen (vedlagt bus-strømforsyningerne BNG 650-...).

Tilbehør til BFS 850-...
• ZARF 850-... til styring af en ekstra ringeklokke.
• ZTS 800-... til ombygning fra vægmodel til bordmodel.

Tekniske data
• Forsyning via In-Home-bus
• Ringelydstyrke: Maks. 83 dB (A)
• Mål b x h x d
90 x 163 x 27 mm

Montering

Buss-telefon Standard med frihandsutrustning för Siedle-In-Home-buss
Funktioner:
• Anrop, frihandssamtal, snabbtelefon, öppna dörren och våningsplansanrop
• Knapp för att tala/styra
• Dörröppnings- och ljusknapp
• Intern samtalstrafik
• Knapp för att stänga av ringsignalen
• 10 melodier för ringsignalen
• Ljudstyrkan för anrop och tal kan ställas in i fem steg
• Direkt dörrval

Elektrisk spänning

Installation, montering och servicearbeten på elektriska apparater får utföras endast av behörig eltekniker.

Elektrostatisk laddning

När elektrostatisk laddning kommer direkt i kontakt med kretskortet, kan apparaten förstöras. Undvik därför att direkt beröra kretskortet.

Leveransomfång
• BFS 850-... (grundplatta och hölje med kretskort)
• Bruksanvisning för slutkunden
• Denna produktinformation

Montering
Skala av ca 80 mm på kabeln.
1 *Rekommenderad monteringshöjd ca 1,50 m till mitten på apparaten.*
2 *Öppna apparaten från baksidan; för detta, lås upp grundplattan med spärrspaken.*
3a *Vid montering direkt på väggen, sätt fast grundplattan med 4 skruvar. Beakta monteringsläget Oben/Top (Upp).*
3b *Vid montering på kopplingsdosa, använd skruvöppningarna mitt på apparaten. Beakta monteringsläget Oben/Top (Upp).*
4 *Utför installationen enligt anslutningsschemat. Installationskabelns ledare måste stoppas in i det fria installations-utrymmet i grundplattan.*
5 *Häng in höljet upptill på grund-plattan och stäng genom att trycka lätt.*
6 *Beroende på monteringssituationen kan det vara nödvändigt att ändra känsligheten för mikrofonen till BFS 850-...,*
för att möjliggöra en tydlig överföring av talet.
Reglageområde -6 dB till +4 dB.

Demontering
7 *För att ta av höljet, tryck låsningen uppåt med hjälp av en vanlig skruvmejsel. Kretskortet blir kvar i höljets överdel.*

Klämtilldelning
Ta/Tb = Anslutning In-Home-buss
ERT = Våningsanropsknapp

Idrifttagning
Installationen, idrifttagningen och programmeringen beskrivs i systemhandboken (ligger tillsammans med buss-nätaggregatet BNG 650-...).

Tillbehör för BFS 850-...
• ZARF 850-... för styrningen av en extra klocka.
Potentialfri kontakt.
• ZTS 800-... för omrustningen från väggapparat till bordsapparat.

Tekniska data
• Försörjning via In-Home-bussen
• Ringsignalens ljudstyrka:
max. 83 dB(A)
• Mått B x H x D
90 x 163 x 27 mm

SSS SIEDLE

S. Siedle & Söhne

Postfach 1155
D-78113 Furtwangen
Bregstraße 1
D-78120 Furtwangen

Telefon +49 7723 63-0
Telefax +49 7723 63-300
www.siedle.de
info@siedle.de

© 2006/11.06
Printed in Germany
Best. Nr. 0-1101/036500